PLAFÓN REDONDO LED

Modelo

Características Técnicas

Código	0400207006
Potencia	18W
Flujo Luminoso	1500 Lm
Eficiencia	83 Lm/W
Voltaje	AC 220-240V
CRI	≥ 80
Temperatura de Color	4000K
Hermeticidad	IP 20
Dimensiones	220 x 33 mm
Ángulo de luz	120°
Duración	50.000 Hrs

Descripción

El plafon sobrepuesto LED 18W es especial para la iluminación interior de hogares, oficinas, hospitales , retail, entre otros.

Propiedades

Color de Acabado	Blanco
Material de la carcasa	Aluminio

Certificaciones

CE RoHS

Diagrama de Distribución

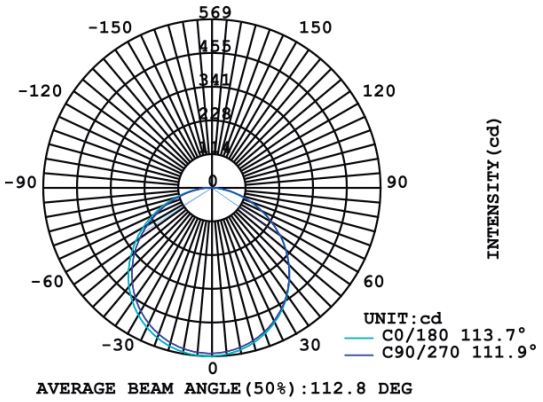

Dimensiones

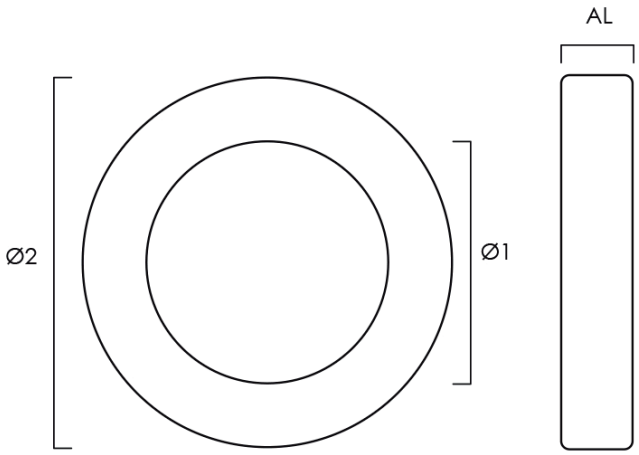

Dimensiones	
DIA	220 mm
AL	33 mm