TORTUGA REDONDO

APLIQUÉ

Modelo

Características Técnicas	
Código	0400304008
Potencia	60 W MAX
Hermeticidad	IP 54
Dimensiones	8,5 x 7,5 cm
Base	E27

Descripción

Producto especializado para iluminación decorativa exterior. El Foco tipo tortuga en cuerpo de aluminio inyectado termo esmaltado, con cristal prensado esmerilado. Ademas cuenta con tomillerfa de acero inoxidable y junta de silicona.

No incluye ampolleta.

Propiedades	
Color de Acabado	Negro
Material de la carcasa	Aluminio

Certificaciones

CE RoHS

Dimensiones

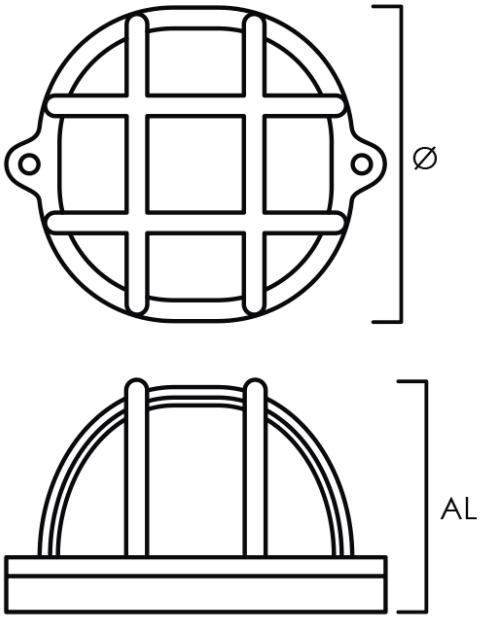

Dimensiones	
Ø	8,5 cm
AL	7,5 cm